TEUFELBESCHLAG

Wir machen Glas beweglich !

Das komplette Beschlagprogramm
für Sicherheitsglas

The complete fittings programme
for safety glass

Technische Information
Technical Information

Universalbeschläge TUBO
Patch fittings TUBO

Gruppe 1 / Group 1

Mai 2011 / May 2011

Technische Änderungen vorbehalten / Technical changes can be made without prior notice

Allgemeine und technische Hinweise:

Mit diesem Edelstahl System gelingt es TEUFELBESCHLAG ein kompletes Paket für die funktionelle und gestalterische Einheit von Drehtüren zu schnüren.
TUBO Eckbeschläge, Verbindungselemente und Anschlussteile lassen eine Vielzahl von Gestaltungsmöglichkeiten zu.
Um das TUBO-Beschlagsprogramm abzurunden, bieten wir auch eine Griffstange mit integrierter Schließmechanik an. Diese macht ein zusätzliches Schloss somit überflüssig.

Technische Abmessungen (Senkschrauben):

- max. Breite x Höhe: 1.100 x 3.000 mm
- max. Flügelgewicht: 100 kg
- für Glasdicke: 10 und 12 mm

=> siehe Art. No. 1-66X **S**

Technische Abmessungen (Rosetten):

- max. Breite x Höhe: 1.100 x 3.300 mm
- max. Flügelgewicht: 150 kg
- für Glasdicke: 10, 12 und 15 mm *

=> siehe Art. No. 1-66X **R**

General and technical information:

With this pivot panel system made from stainless steel, TEUFELBESCHLAG offers a solution combining both function and design in an efficient way.
TUBO corner fittings, connecting elements and connection parts allow for a multitude of designs.
We also offer a handle bar with an integrated locking mechanism.
This makes an additional lock dispensable.

Technical dimensions (Counter sunk screws):

- max. width x height: 1.100 x 3.000 mm
- max. weight of panel: 100 kg
- for glass thickness: 10 and 12 mm

=> see art. no. 1-66X **S**

Technical dimensions (Rosettes):

- max. width x height: 1.100 x 3.300 mm
- max. weight of panel: 150 kg
- for glass thickness: 10, 12 and 15 mm *

=> see art. no. 1-66X **R**

*größere Flügelabmessungen auf Anfrage! / *larger panel dimensions upon request!

Typenübersicht / View of different types

Art. No. 1-650

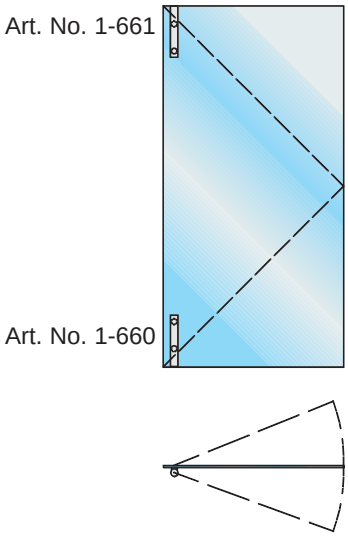

Art. No. 1-650-K

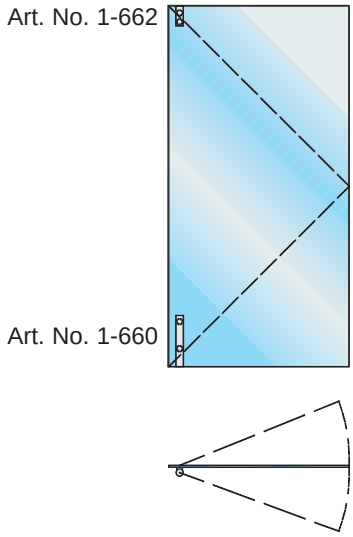

Art. No. 1-651

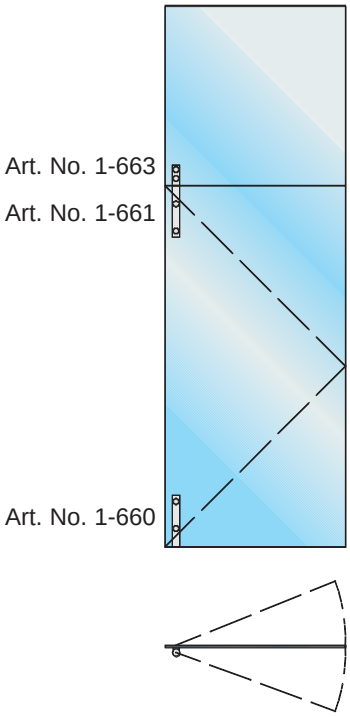

Art. No. 1-651-K

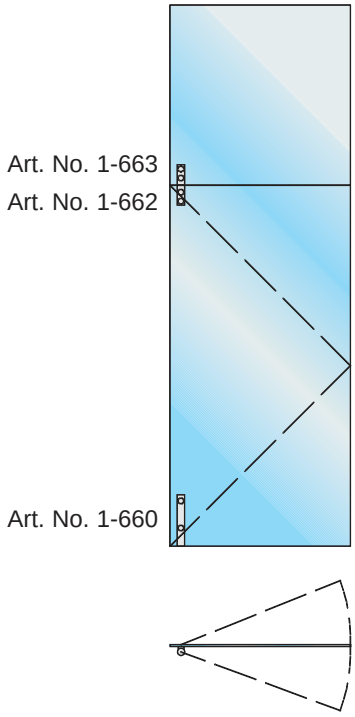

Typenübersicht / View of different types

Art. No. 1-652 L

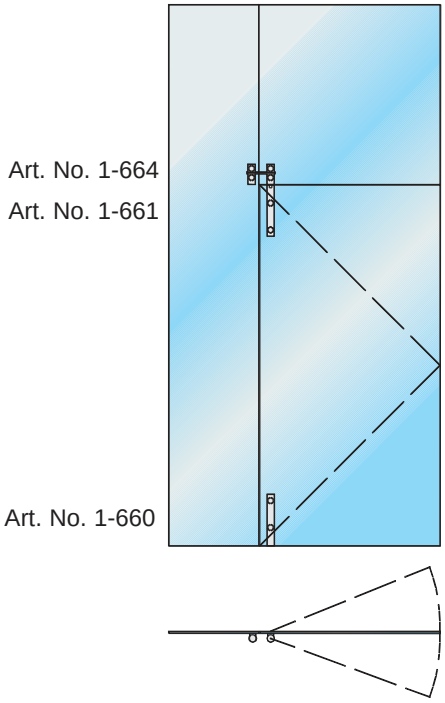

Art. No. 1-652 R

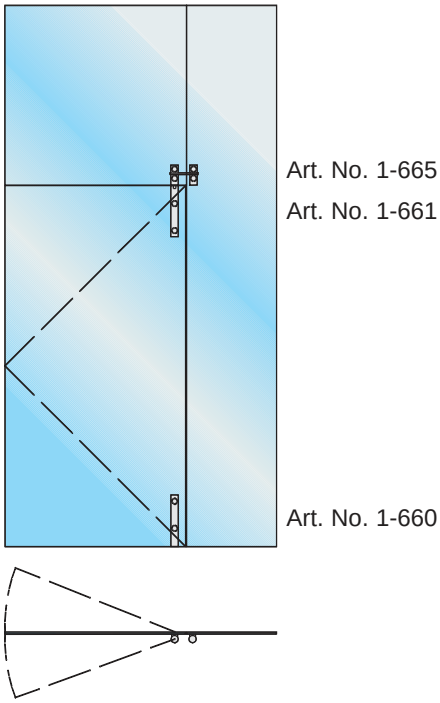

Art. No. 1-652 L-K

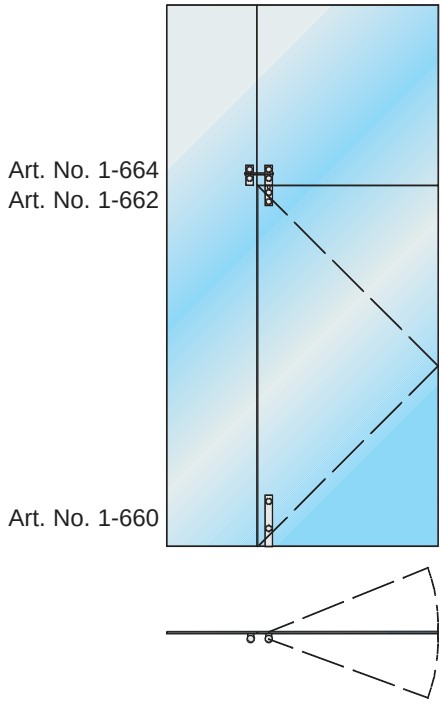

Art. No. 1-652 R-K

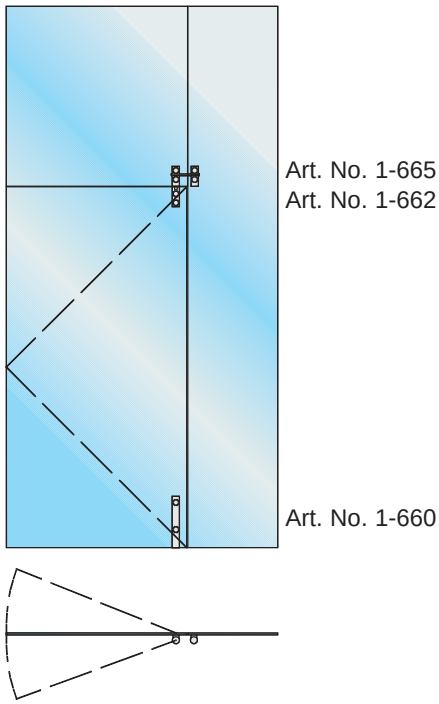

Typenübersicht / View of different types

Art. No. 1-653 L

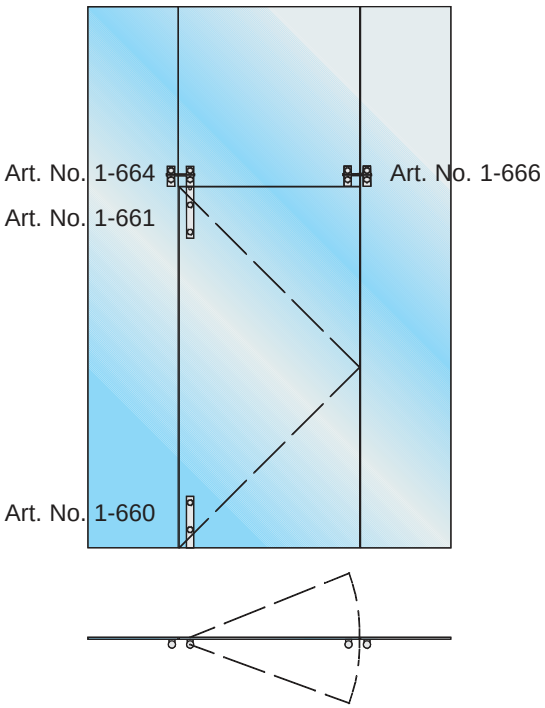

Art. No. 1-653 R

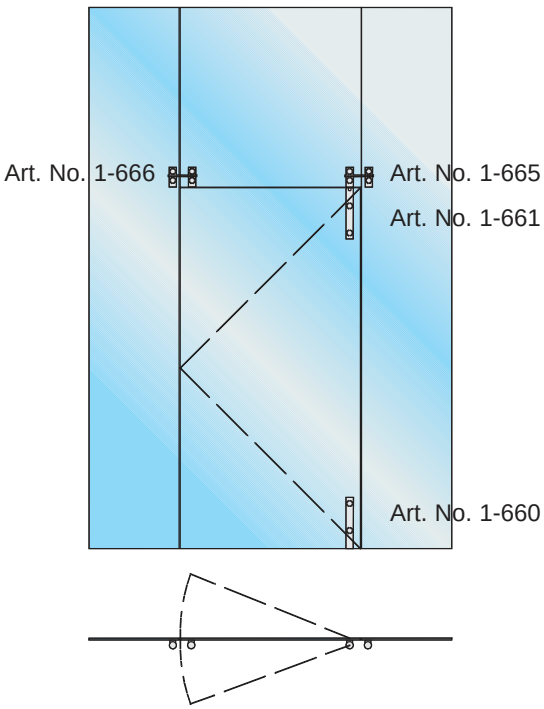

Art. No. 1-653 L-K

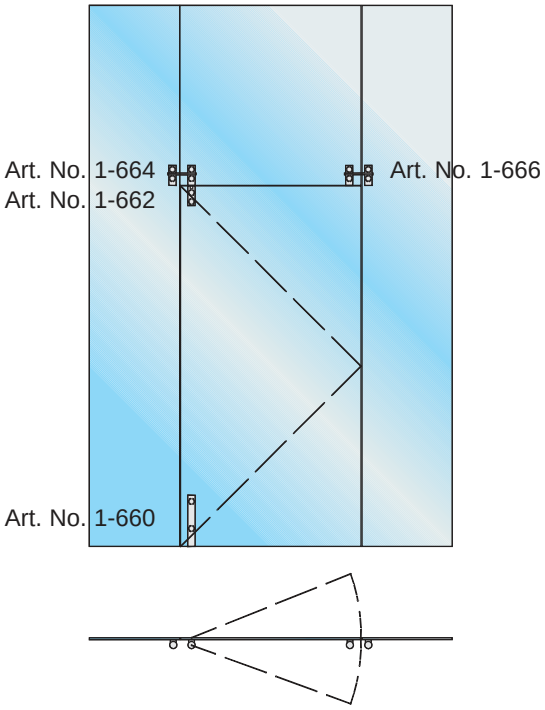

Art. No. 1-653 R-K

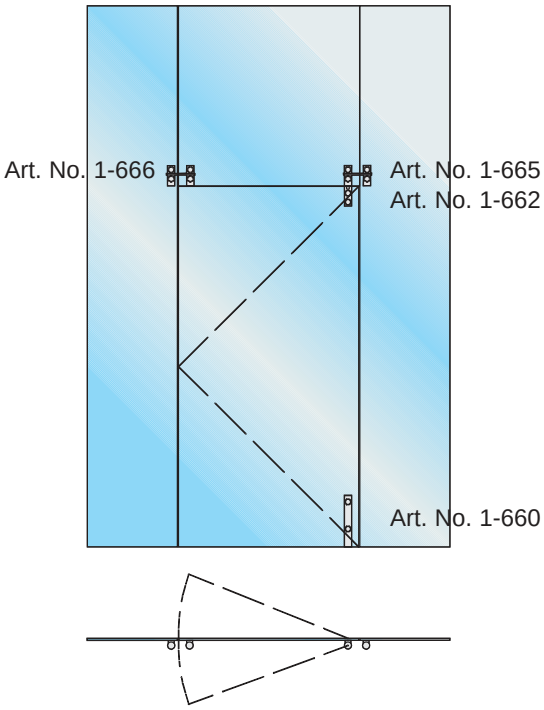

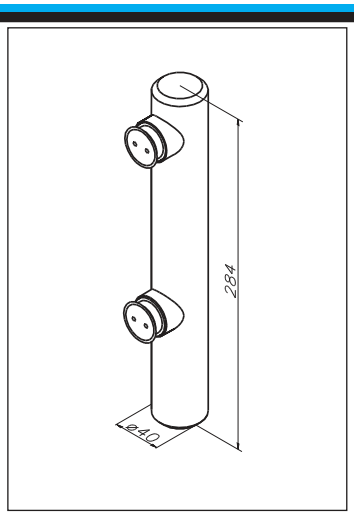

Art. No. 1-660 S

Unterer Beschlag mit Einlass für flachkonische Achse
aus Edelstahl, mit Senkschrauben,
1 Punkthalter radial beweglich
1 Punkthalter fest

Lower fitting with admittance for flat conic shaft
made from stainless steel,
with counter sunk screws,
1 point holder radially flexible
1 point holder firm

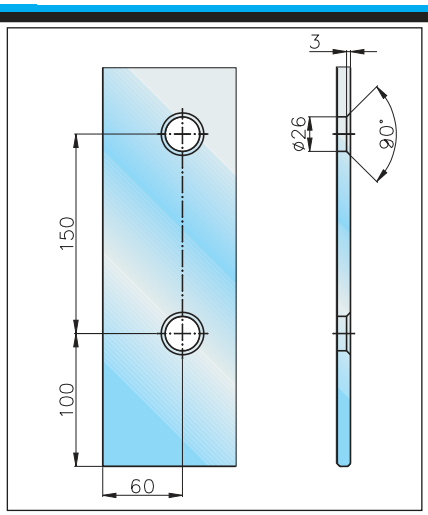

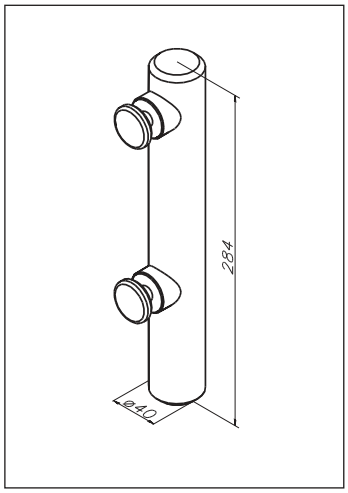

Art. No. 1-660 R

Unterer Beschlag mit Einlass für flachkonische Achse
aus Edelstahl, mit Rosetten,
2 Punkthalter

Lower fitting with admittance for flat conic shaft
made from stainless steel,
with rosettes,
2 point holders

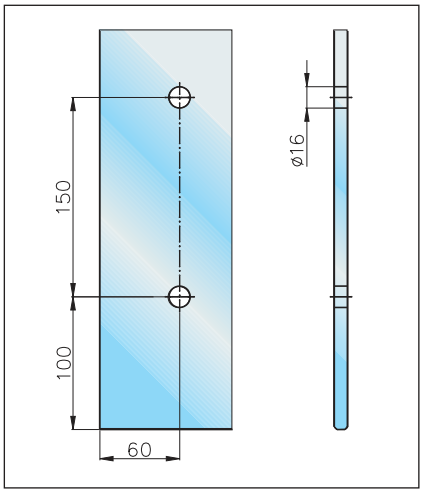

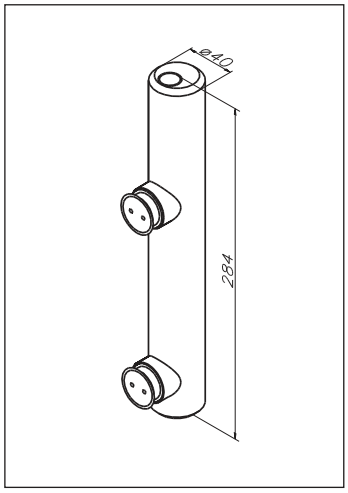

Art. No. 1-661 S

Oberer Beschlag mit Buchse
aus Edelstahl, mit Senkschrauben,
1 Punkthalter radial beweglich
1 Punkthalter fest

Upper fitting with socket
made from stainless steel,
with counter sunk screws,
1 point holder radially flexible
1 point holder firm

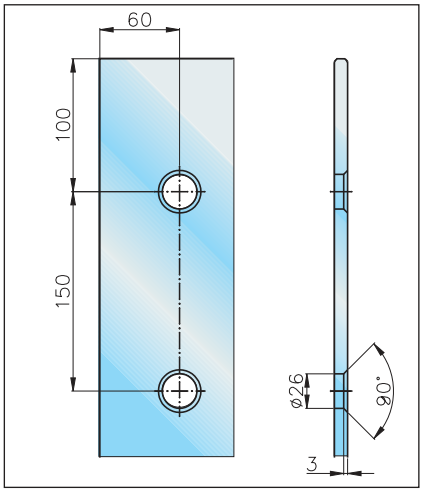

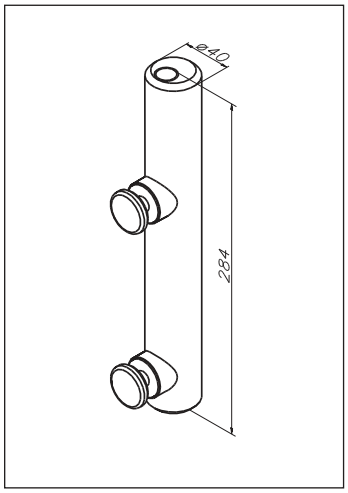

Art. No. 1-661 R

Oberer Beschlag mit Buchse
aus Edelstahl, mit Rosetten,
2 Punkthalter

Upper fitting with socket
made from stainless steel,
with rosettes,
2 point holders

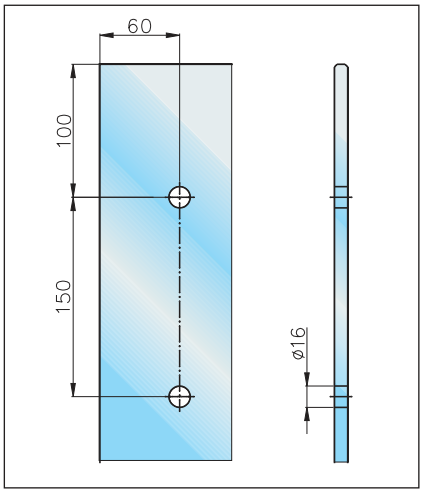

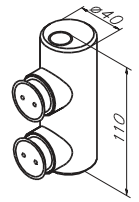

Art. No. 1-662 S

Oberer kurzer Beschlag mit Buchse
aus Edelstahl, mit Senkschrauben,
1 Punkthalter radial beweglich
1 Punkthalter fest

Short upper fitting with socket
made from stainless steel,
with counter sunk screws,
1 point holder radially flexible
1 point holder firm

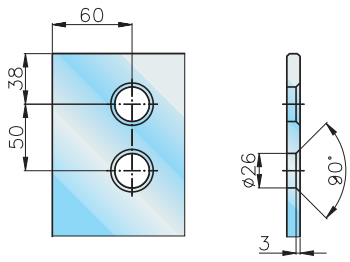

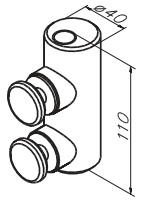

Art. No. 1-662 R

Oberer kurzer Beschlag mit Buchse
aus Edelstahl, mit Rosetten,
2 Punkthalter

Short upper fitting with socket
made from stainless steel,
with rosettes,
2 point holders

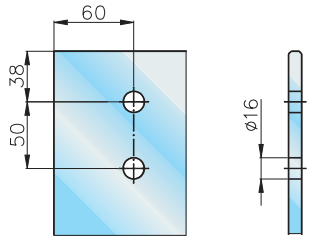

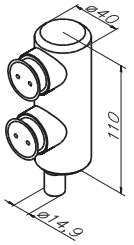

Art. No. 1-663 S

Oberlichtbeschlag mit Bolzen
aus Edelstahl,mit Senkschrauben,
1 Punkthalter radial beweglich
1 Punkthalter fest

Overlight fitting with pivot
made from stainless steel,
with counter sunk screws,
1 point holder radially flexible
1 point holder firm

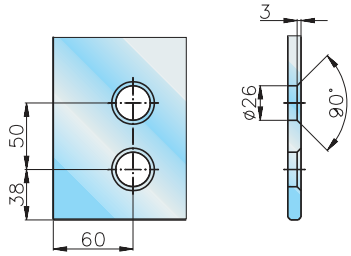

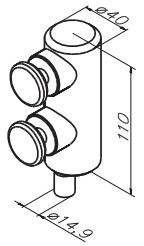

Art. No. 1-663 R

Oberlichtbeschlag mit Bolzen
aus Edelstahl, mit Rosetten,
2 Punkthalter

Overlight fitting with pivot
made from stainless steel,
with rosettes,
2 point holders

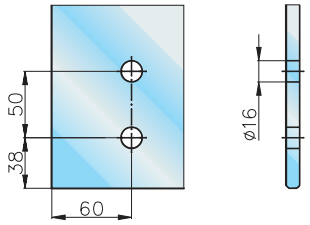

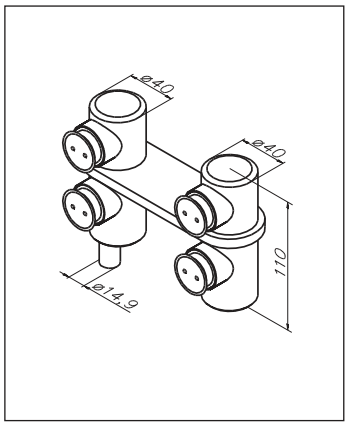

Art. No. 1-664 S

Oberlichtbeschlag mit Bolzen
DIN LINKS aus Edelstahl,
mit Senkschrauben,
2 Punkthalter radial beweglich
2 Punkthalter fest

Overlight fitting with pivot
DIN LEFT, made from stainless
steel, with counter sunk screws,
2 point holders radially flexible
2 point holders firm

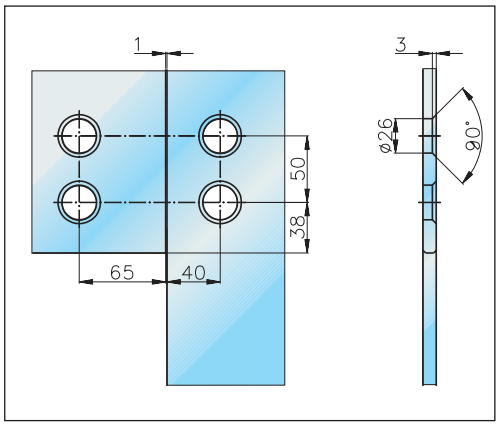

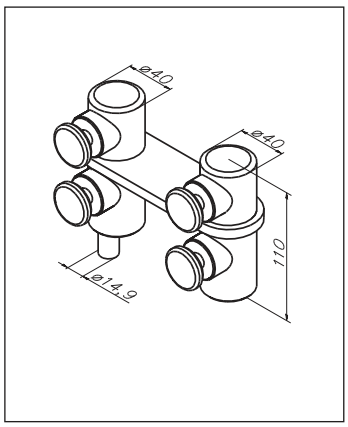

Art. No. 1-664 R

Oberlichtbeschlag mit Bolzen
DIN LINKS
aus Edelstahl, mit Rosetten,
4 Punkthalter

Overlight fitting with pivot
DIN LEFT
made from stainless steel,
with rosettes,
4 point holders

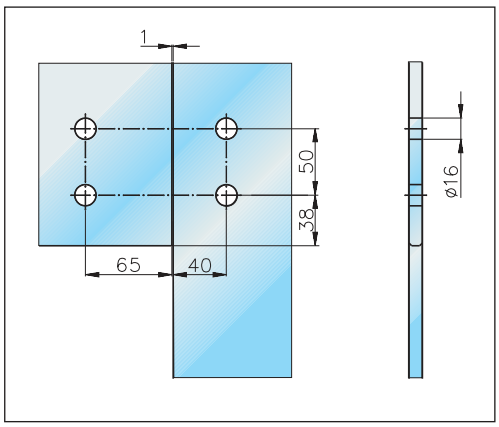

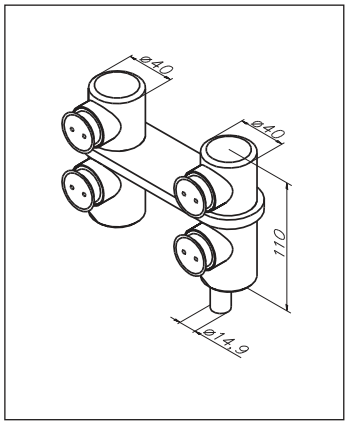

Art. No. 1-665 S

Oberlichtbeschlag mit Bolzen
DIN RECHTS aus Edelstahl,
mit Senkschrauben,
2 Punkthalter radial beweglich
2 Punkthalter fest

Overlight fitting with pivot
DIN RIGHT made from stainless
steel, with counter sunk screws,
2 point holders radially flexible
2 point holders firm

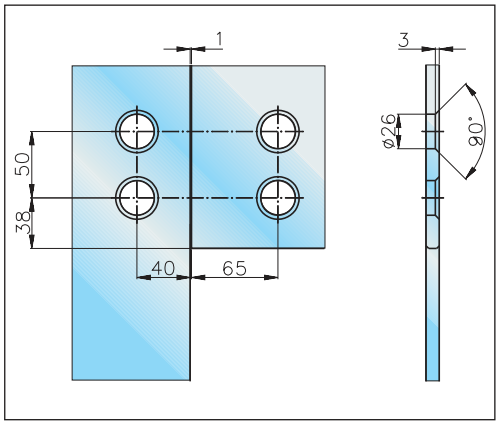

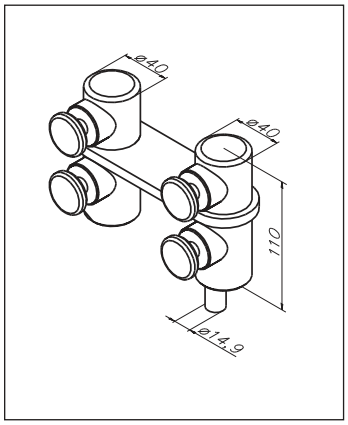

Art. No. 1-665 R

Oberlichtbeschlag mit Bolzen
DIN RECHTS
aus Edelstahl, mit Rosetten,
4 Punkthalter

Overlight fitting with pivot
DIN RIGHT
made from stainless steel,
with rosettes,
4 point holders

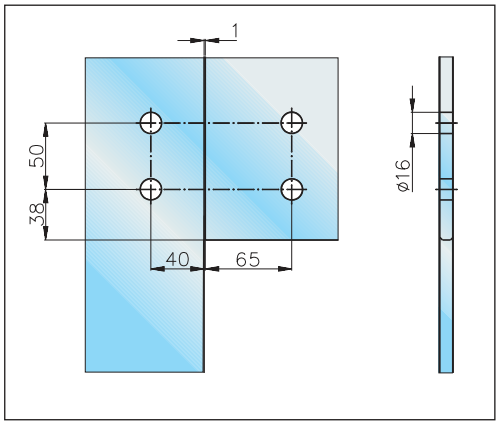

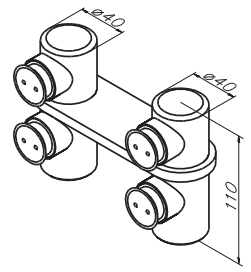

Art. No. 1-666 S

Oberlichtbeschlag
aus Edelstahl,
mit Senkschrauben,
2 Punkthalter radial beweglich
2 Punkthalter fest

Overlight fitting
made from stainless steel,
with counter sunk screws,
2 point holders radially flexible
2 point holders firm

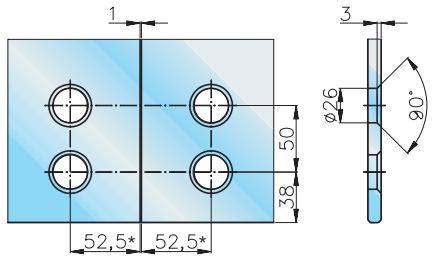

* Abstand kann verändert werden!
(Alternativ: siehe Art. No. 1-664 S und 1-665 S)
* Distance is variable!
(Alternative: see art. no. 1-664 S and 1-665 S)

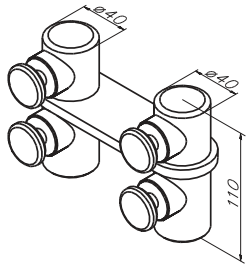

Art. No. 1-666 R

Oberlichtbeschlag
aus Edelstahl, mit Rosetten,
4 Punkthalter

Overlight fitting
made from stainless steel,
with rosettes
4 point holders

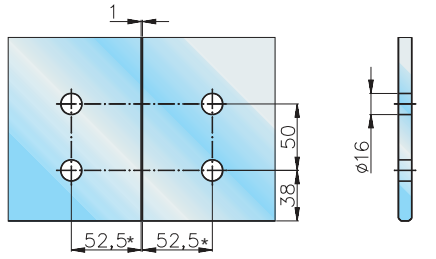

* Abstand kann verändert werden!
(Alternativ: siehe Art. No. 1-664 R und 1-665 R)
* Distance is variable!
(Alternative: see art. no. 1-664 R and 1-665 R)

Achtung: nur für einseitig öffnende Türen verwendbar! (siehe Seite 20)
Attention: only to be used for doors opening to one side! (see page 20)

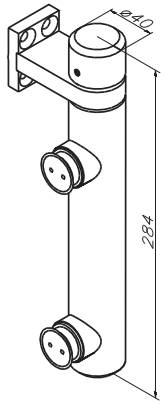

Art. No. 1-667 S

Oberer Beschlag zur seitlichen Wandbefestigung
aus Edelstahl,
mit Senkschrauben,
1 Punkthalter radial beweglich
1 Punkthalter fest

Upper fitting for lateral wall connection
made from stainless steel,
with counter sunk screws,
1 point holder radially flexible
1 point holder firm

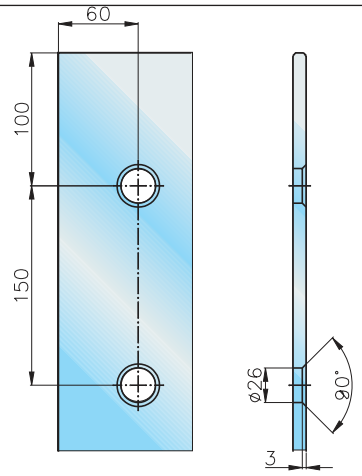

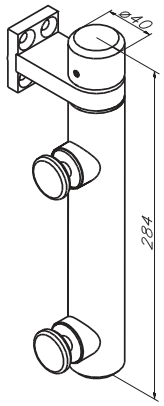

Art. No. 1-667 R

Oberer Beschlag zur seitlichen Wandbefestigung
aus Edelstahl,mit Rosetten,
2 Punkthalter

Upper fitting for lateral wall connection
made from stainless steel,
with rosettes,
2 point holders

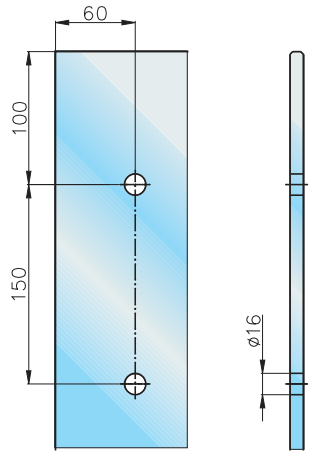

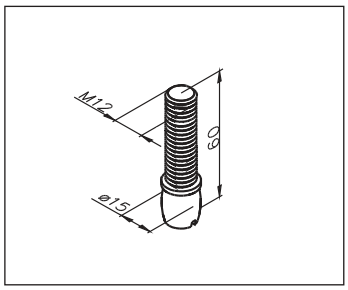

Art. No. 1-668

Bolzen ø 15 mm, ballig gedreht, mit Gewindeansatz M12, passend zu Art. Nr. 1-661 und Art. No.1-662

Pivot ø 15 mm, convex rotated, with thread M12, suitable for art. no. 1-661 and art. no. 1-662

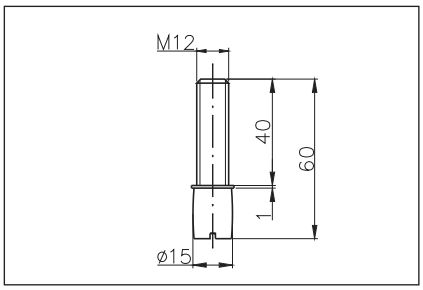

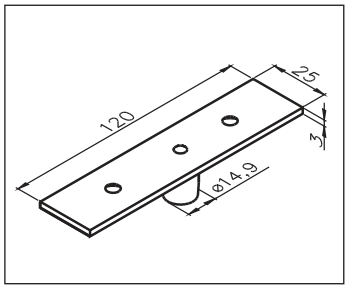

Art. No. 1-110

Anschraubplatte mit Bolzen ø 15 mm (PT 24), ballig gedreht, Platte und Bolzen aus Edelstahl

Fixing plate with pivot ø 15 mm convex rotated, plate and bolt made from stainless steel

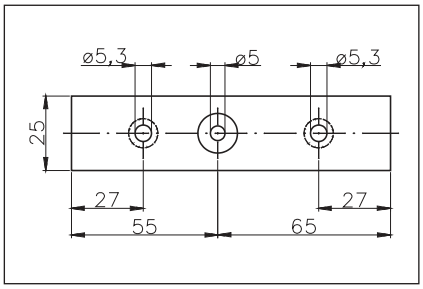

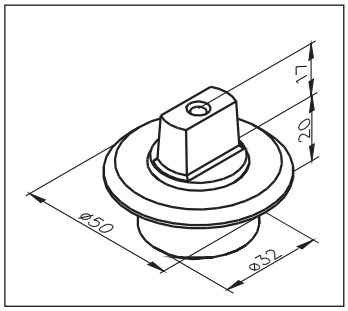

Art. No. 8-634

Bodenlager aus Niro mit flachkonischer Achse (verzinkt), max. Flügelgewicht: 150 kg

Floor support made from stainless steel, with flat conic shaft (German spindle) galvanized, max. weight per panel: 150 kg

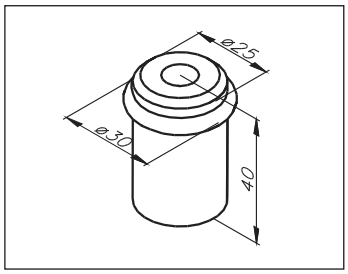

Art. No. 1-229

Türstopper aus Niro

Door stop made from stainless steel

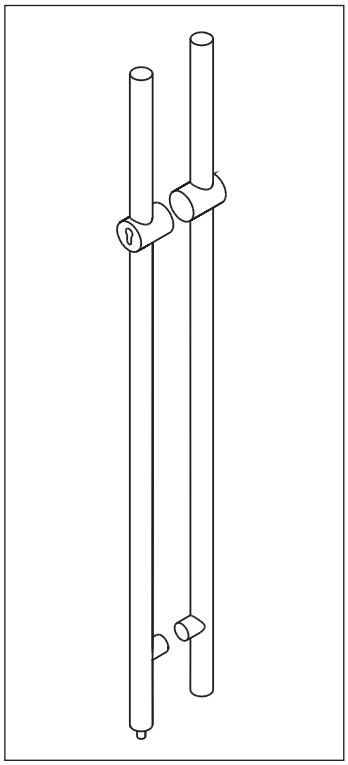

Art. No. 1-670

Griffstangen-Paar mit Profilzylinder
aus Edelstahl, L = 1.400 mm,
Griffstangen ø 40 mm,
Enden geschlossen,
1 Stutzen (ø 60 mm) mit Profilzylinder (inkl. 3 Schlüssel)
1 Stutzen (ø 35 mm)
Riegelaushub 25 mm
mit Bodenbuchse Art. No. 8-680

Pair of handles with profile cylinder
made from stainless steel,
L = 1.400 mm, handle bars ø 40 mm,
closed ends,
1 fixing (ø 60 mm) with profile cylinder (incl. 3 keys)
1 fixing (ø 35 mm)
key bolt ejection 25 mm
with floor bushing art. no. 8-680

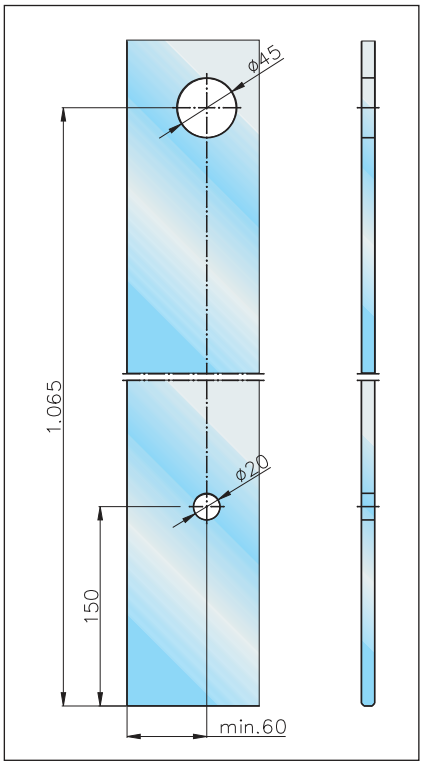

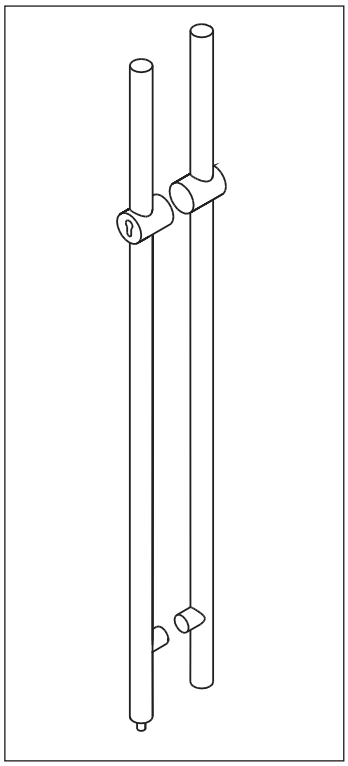

Art. No. 1-671

Griffstangen-Paar für Profilzylinder
aus Edelstahl, L = 1.400 mm,
Griffstangen ø 40 mm,
Enden geschlossen,
1 Stutzen (ø 60 mm) für Profilzylinder
1 Stutzen (ø 35 mm)
Riegelaushub 25 mm
mit Bodenbuchse Art. No. 8-680

Pair of handles for profile cylinder
made from stainless steel,
L = 1.400 mm, handle bars ø 40 mm,
closed ends,
1 fixing (ø 60 mm) for profile cylinder
1 fixing (ø 35 mm)
key bolt ejection 25 mm
with floor bushing art. no. 8-680

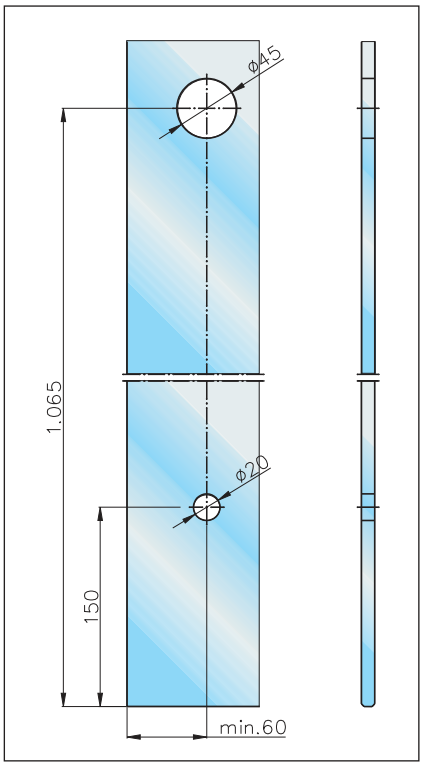

Griffstangen-Paar TUBO
Pair of handles TUBO

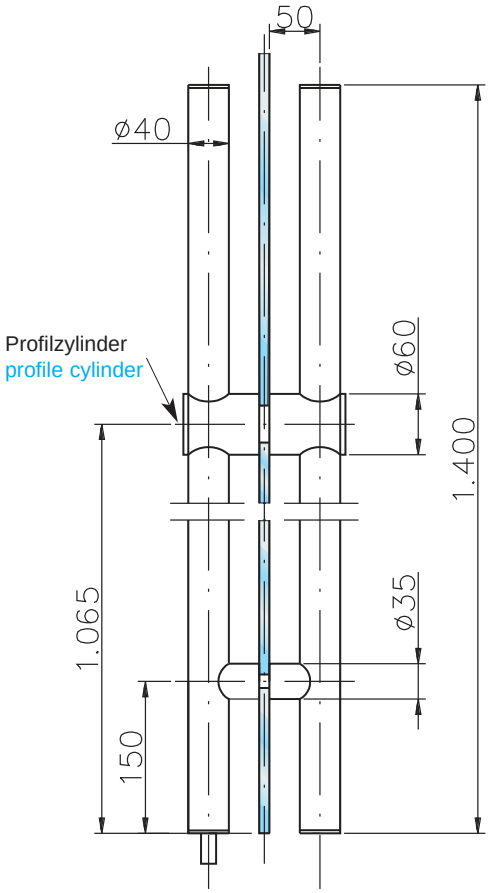

Profilzylinder für Griffstangen-Paar TUBO
Profile cylinder for pair of handles TUBO

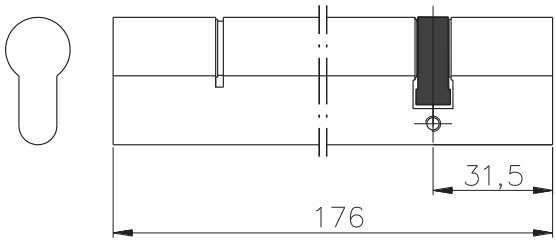

Anwendungsbeispiel / example of application

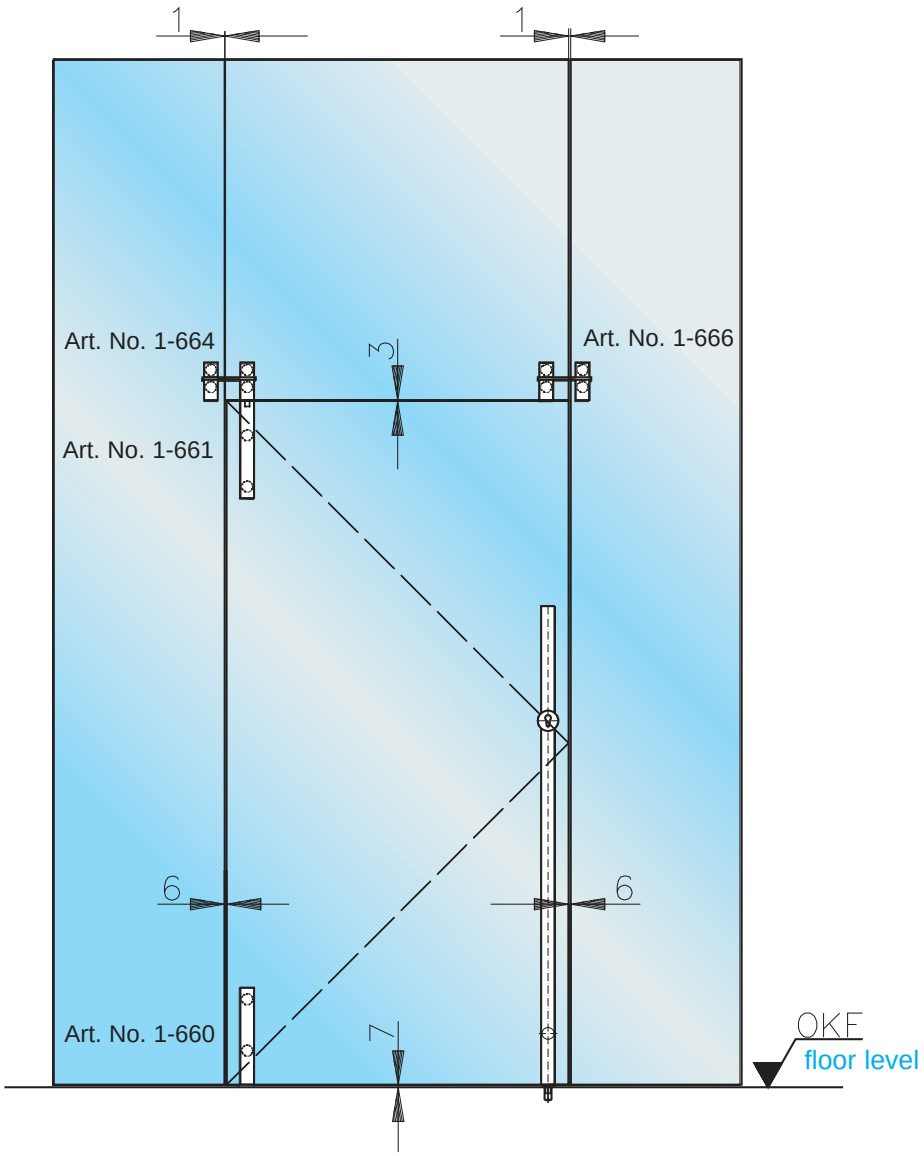

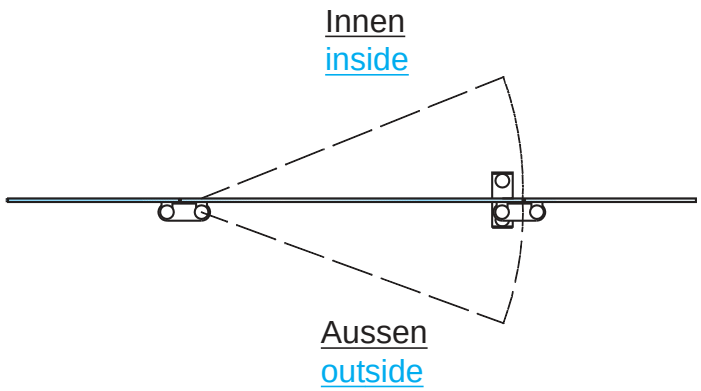

Anwendungsbeispiel / example of application

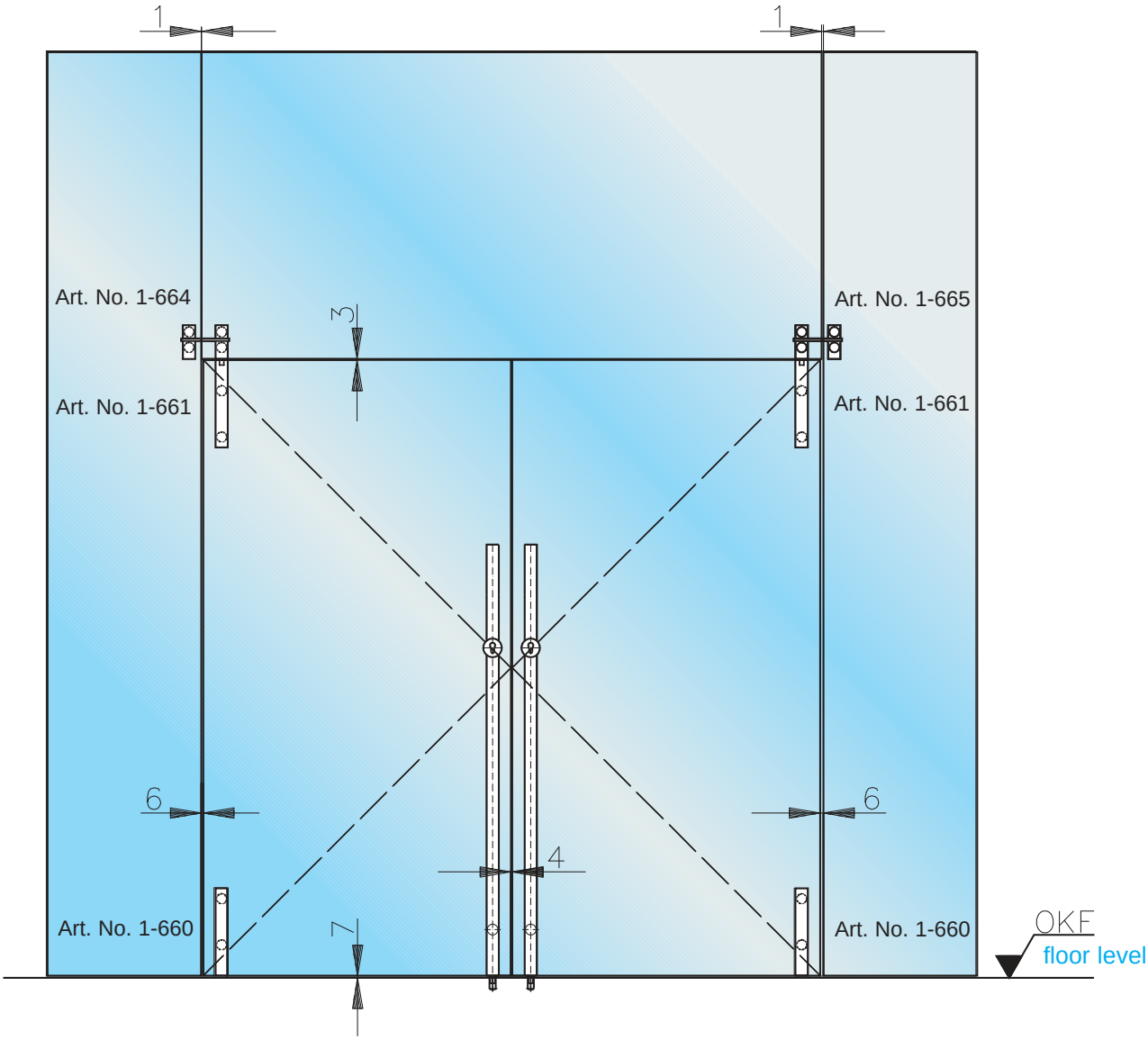

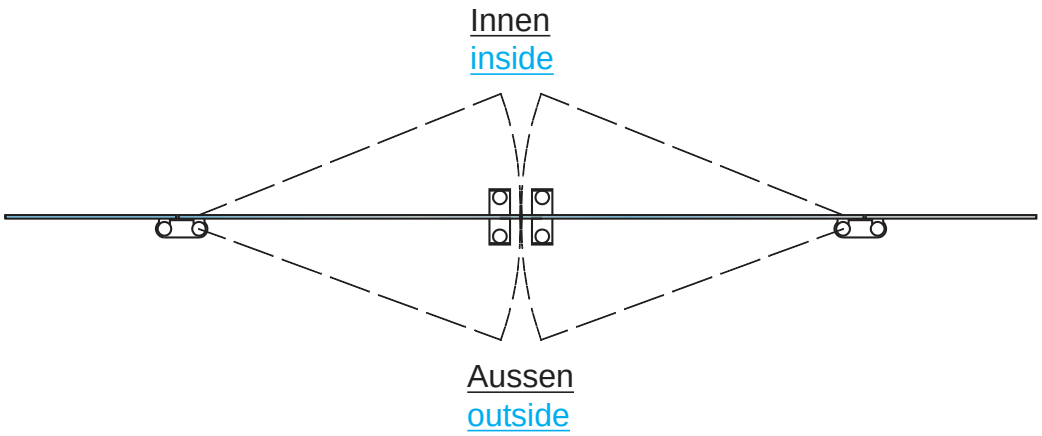

schematische Darstellung Drehtür TUBO / systematic description of pivot panel TUBO

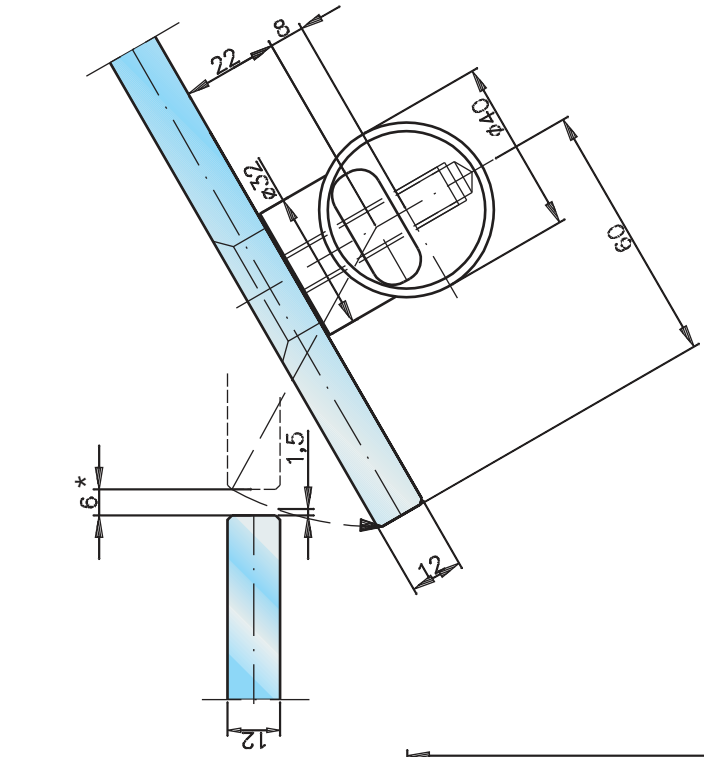

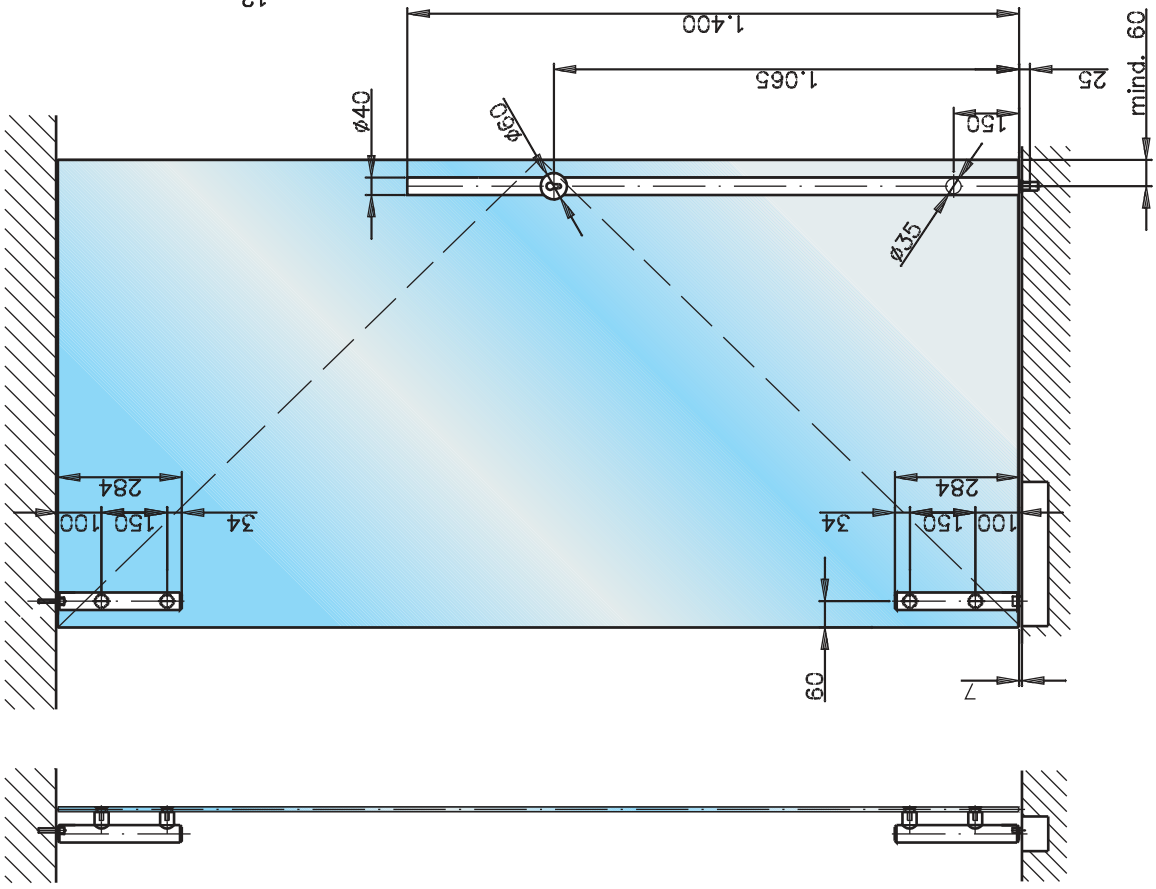

* Spaltgröße abhängig von Glasstärke
* gap size depending on glass thickness

schematische Darstellung mit PT 24
systematic description with PT 24

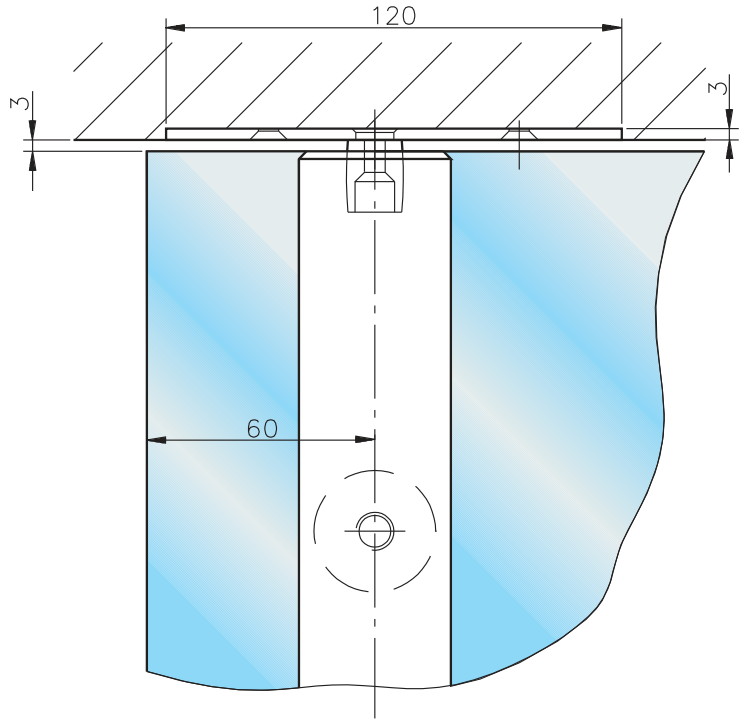

Anschraubplatte mit Bolzen
> PT 24 <
Art. No. 1-110
in Decke eingelassen

Fixing plate with pivot
> PT 24 <
art. no. 1-110
embedded into ceiling

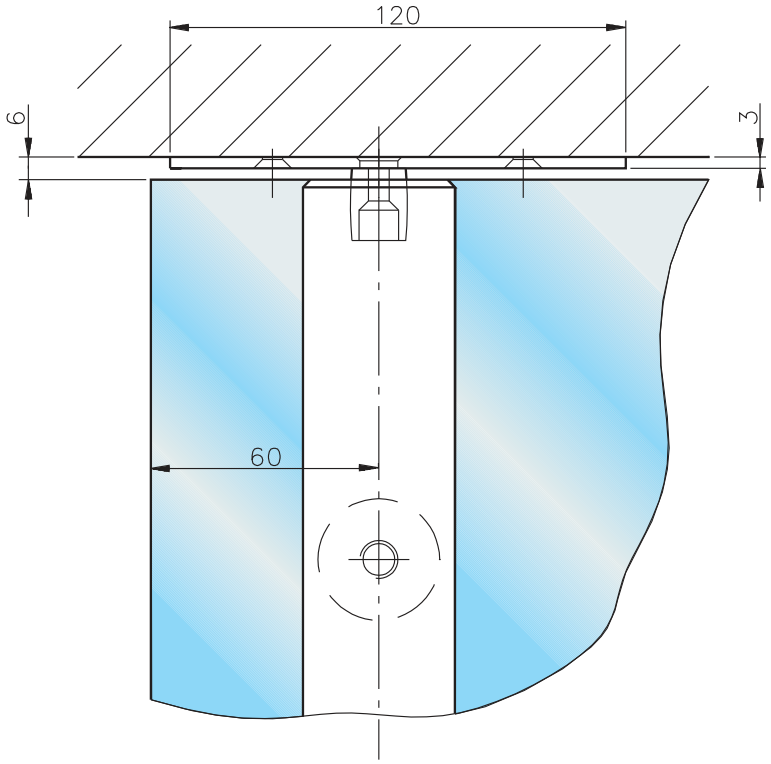

Anschraubplatte mit Bolzen
> PT 24 <
Art. No. 1-110
an Decke geschraubt

Fixing plate with pivot
> PT 24 <
art. no. 1-110
screwed to ceiling

schematische Darstellung Art. No. 1-660
systematic description of art. no. 1-660

Art. No. 1-660 S mit Bodentürschließer
art. no. 1-660 S with door floor closer

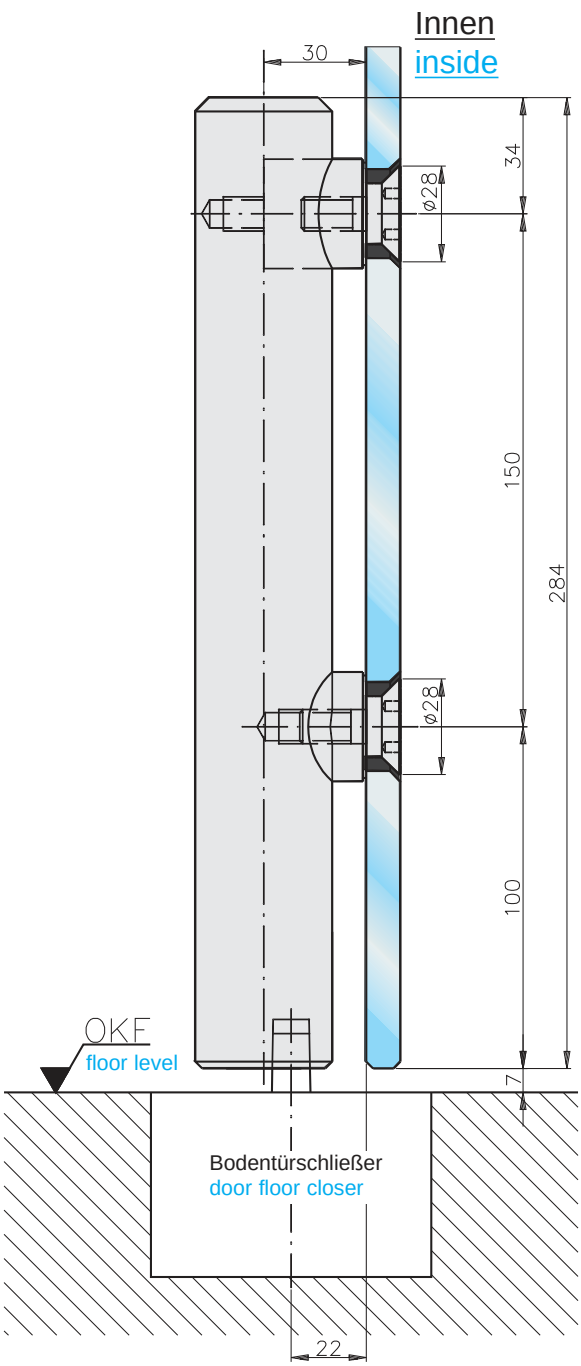

Art. No. 1-660 R mit Bodentürschließer
art. no. 1-660 R with door floor closer

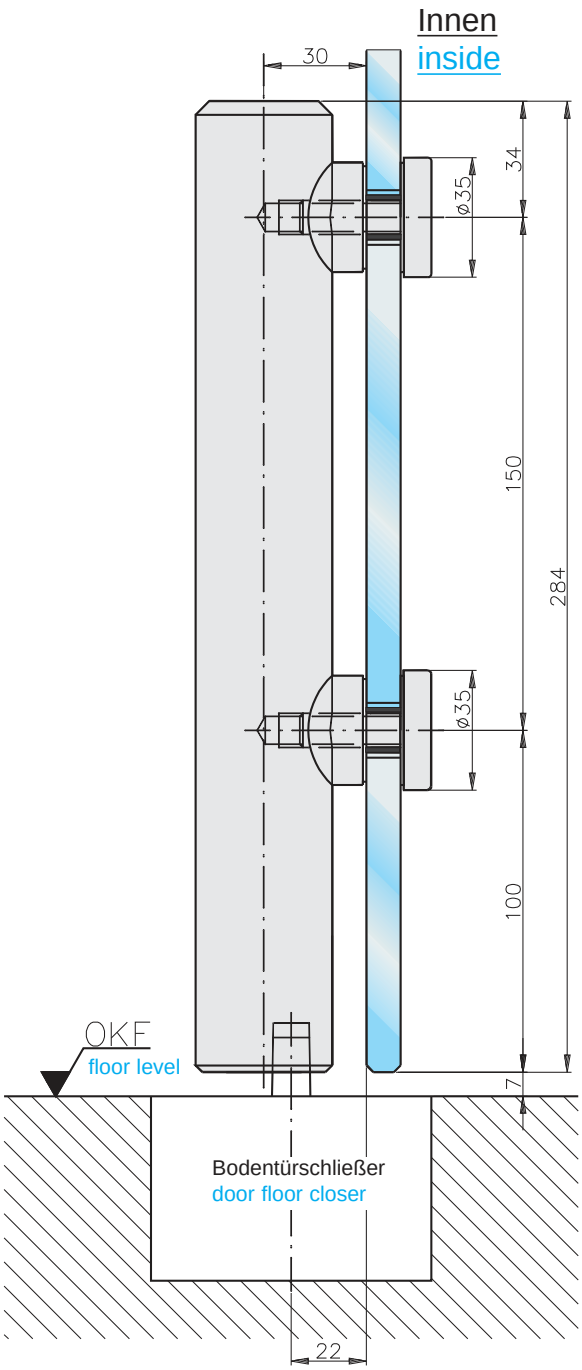

schematische Darstellung Art. No. 1-661
systematic description of art. no. 1-661

Art. No. 1-661 S mit PT 25 Art. No. 1-668
art. no. 1-661 S with PT 25 art. no. 1-668

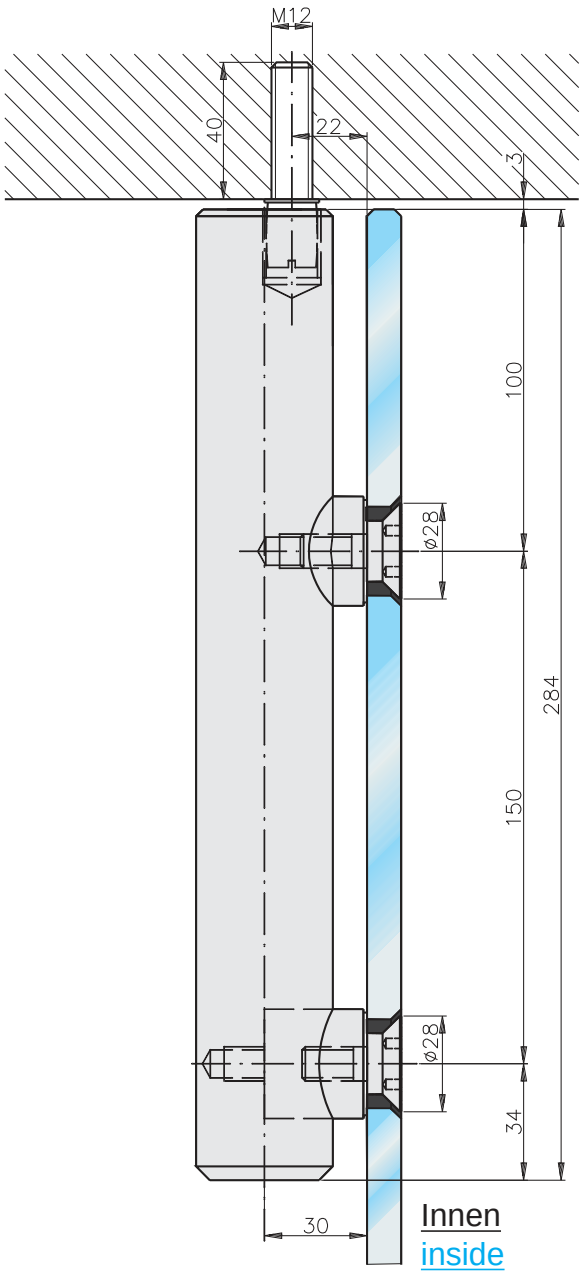

Art. No. 1-661 R mit PT 25 Art. No. 1-668
art. no. 1-661 R with PT 25 art. no. 1-668

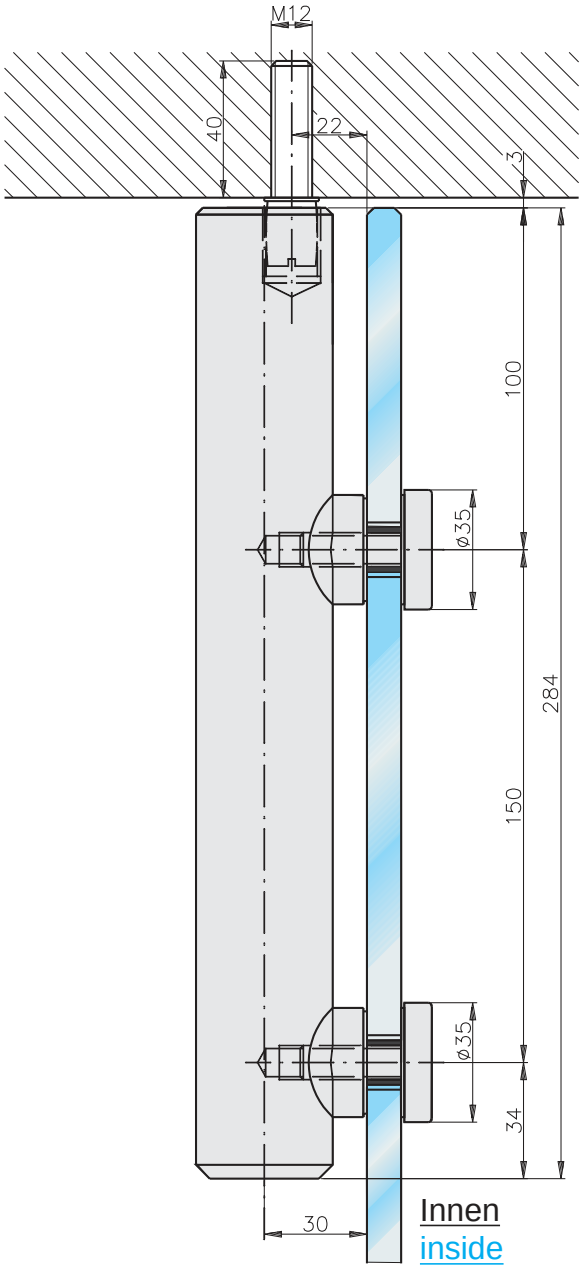

schematische Darstellung Art. No. 1-662 und 1-660
systematic description of art. no. 1-662 and 1-660

Art. No. 1-662 S mit PT 24 Art. No. 1-110
art. no. 1-662 S with PT 24 art. no. 1-110

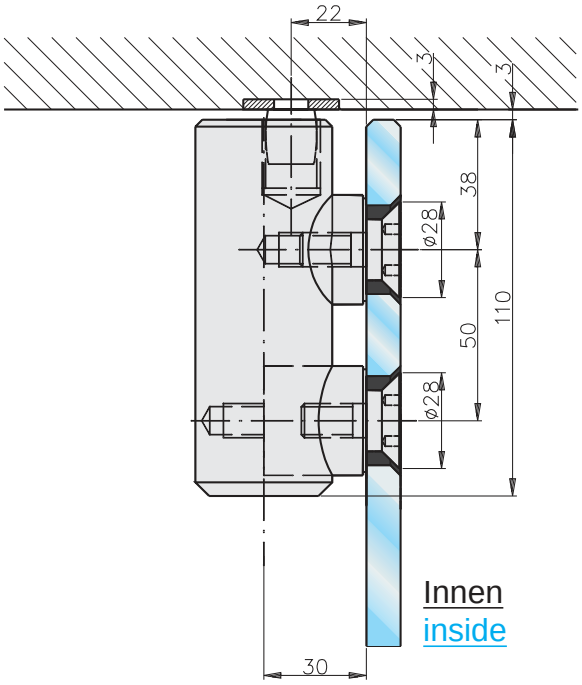

Art. No. 1-660 S mit Art. No. 8-634
art. no. 1-660 S with art. no. 8-634

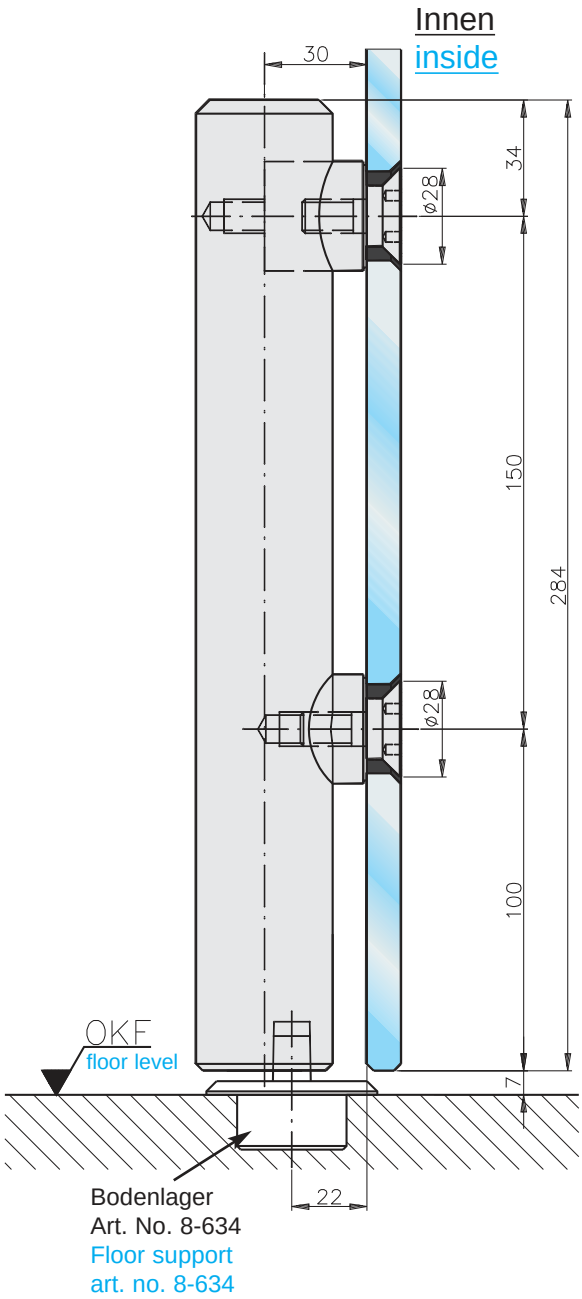

schematische Darstellung Art. No. 1-667
systematic description of art. no. 1-667

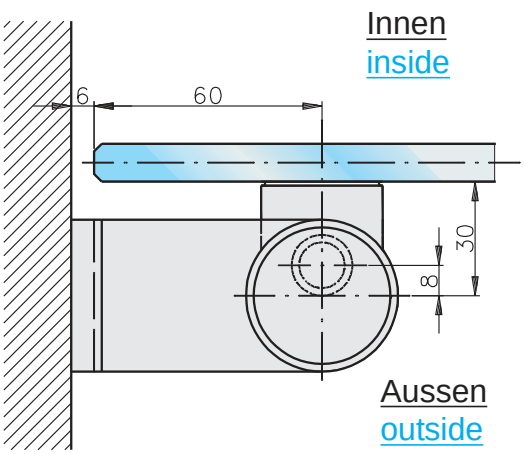

Achtung:
Tür kann nur nach aussen geöffnet werden.
Anschlagpuffer ist notwendig!

Attention:
Panel can only be opened towards the outside.
Limit stop buffer is necessary!

schematische Darstellung eines möglichen Anschlagpuffers
systematic description of a possible limit stop buffer

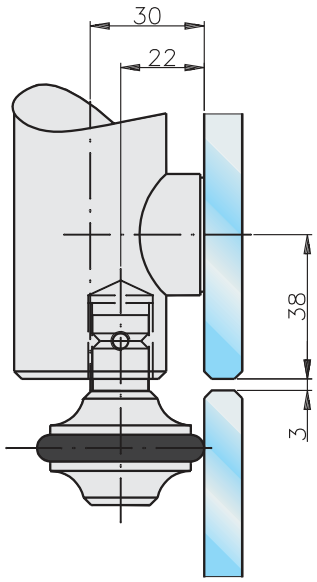

Unser Gesamt-programm auf einen Blick

Gruppe 1

Beschläge für Ganzglas-, Pendel- und Anschlagtüren
Universalbeschläge Standard
Universalbeschläge JUMBO
Universalbeschläge TUBO
Griffstangen

Gruppe 2

Türschienen
für Ganzglas-, Pendel- und Anschlagtüren

Gruppe 3

Rauchschutztüren in Ganzglaskonstruktion
TEUBA RS

Gruppe 4

Schiebetürbeschläge für Ganzglaselemente
PRAKTICA
miniMOline
VARIANT
MULTIslide

Gruppe 8

Beschläge für Ganzglas-, Falt- und Harmonikatüren
mit durchgehenden Türschienen an den Flügeln
Faltanlage Reihe 100
Harmonikaanlage Reihe 200

Beschläge für Ganzglas-Falttüren mit Einzelgelenken
an den Flügeln
Leichte Faltwand Reihe 500

Beschläge für Ganzglas-Horizontalschiebetüren mit
durchgehenden Türschienen an den Flügeln
HSW Reihe 700
HSW Reihe 750
HSW Reihe 800

Beschläge für Ganzglas-Horizontalschiebetüren mit
Einzelbeschlägen an den Flügeln
HSW Reihe 700 JUNIOR
HSW PUNKTO

Gruppe 9

Beschläge für Ganzglas-Falttüren mit Einzelgelenken
an den Flügeln
Faltanlage VISTAfold
Harmonikaanlage VISTAfold

Gruppe 10

Universal-LM-Profile, Wandanschlußprofile

TEUFELBESCHLAG GmbH

Am Brand 8
D-82299 Türkenfeld
Telefon (0 81 93) 93 93 9-0
Fax Vertrieb (0 81 93) 93 93 99
Fax Technik (0 81 93) 93 93 98

e-mail: info@teufelbeschlag.de
http://www.teufelbeschlag.de

Der Nachdruck dieser Technischen Information, auch auszugsweise, bedarf unserer ausdrücklichen Genehmigung.
© Copyright by TEUFELBESCHLAG